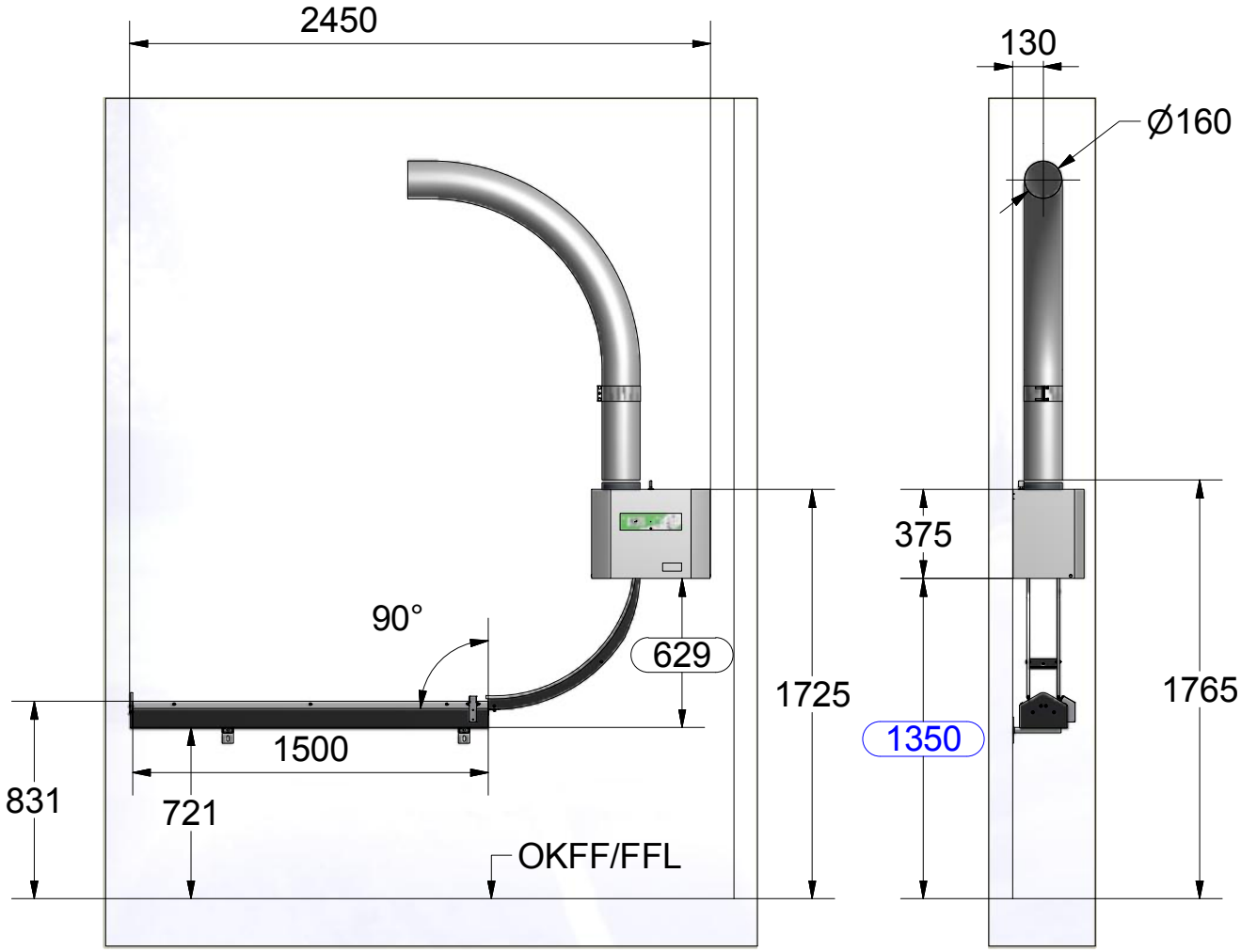
2450
130
Ø160
375
90°
629
1725
1765
1350
1500
831
721
OKFF/FFL

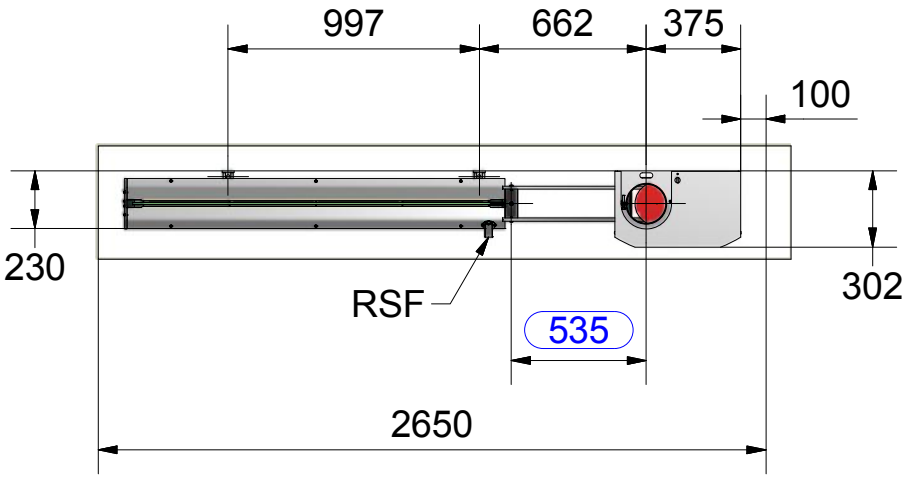
997
662
375
100
230
302
RSF
535
2650